Système d’étalonnage Pro

Système d’étalonnage standardisé

PFEIFFER VACUUM+FAB SOLUTIONS

Part of the BUSCH GROUP



Intuitif

Commande conviviale à la main et via l’unité de contrôle intégrée

Reconnu

Conforme aux exigences de la norme ISO/TS 3567

Modulable

Connexions à bride individuelles pour répondre aux exigences des clients, jauges de référence certifiées DakkS

Accessoires, pièces de rechange et options

- Vaste gamme de pièces de rechange
- Jauges de référence (type CMR ou CCT)
- OmniControl
- Indicateur et contrôleur TPG 366 pour 6 jauges
- Différentes brides de raccordement
- Configurations individuelles de brides et/ou de pompes sur demande
- Récepteur plus grand sur demande

© Pfeiffer Vacuum

Système d’étalonnage Pro

Système d’étalonnage standardisé

PFEIFFER VACUUM+FAB SOLUTIONS

Part of the BUSCH GROUP

Dessin d'encombrement

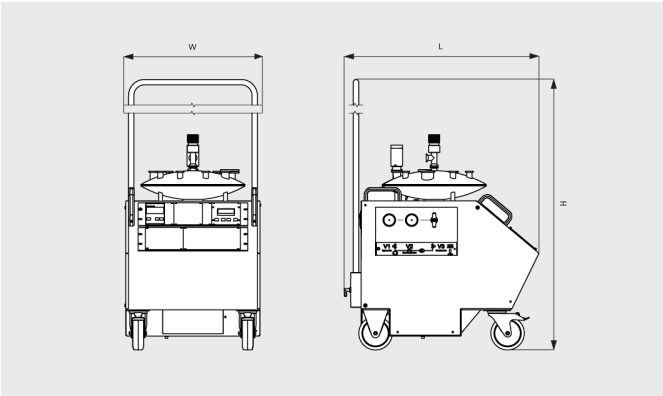

	Système d’étalonnage Pro
Pression limite	< 1 · 10^{-7} hPa (mbar)
Plage de mesure	1 · 10^{-4} - 1 · 10^{3} hPa (mbar)
Vitesse de pompage de la pompe primaire	2,5 / 2,9 m^3/h (50 / 60 Hz)
Vitesse de pompage pour N_2	67 l/s
Tensions d'entrée	115/230 V CA (50 / 60 Hz)
Consommation électrique	230 VA
Actionneur	Manuel
Longueur de câble	3 m
Matériau	Acier inoxydable, grenaillé aux billes de verre
Mode de fonctionnement	Manuel
Précision	en fonction des jauges de référence utilisées
Poids approx.	66 kg
Bride de raccordement (entrée)	DN 16 ISO-KF
Raccordement pour jauge	1 x DN 40 ISO-KF, 4 x DN 16 ISO-KF, 2 x DN 25 ISO-KF, 1 x DN 40 CF/5 x DN 16 ISO-KF, 2 x DN 25 ISO-KF, 2 x DN 40 ISO-KF
Gaz à l'aspiration	DN 16 ISO-KF
Plage de débit de gaz	5 · 10^{-6} - 1 · 10^{3} hPa · l/s

VOUS SOUHAITEZ EN SAVOIR PLUS ?

Contactez-nous directement !

FORMULAIRE DE CONTACT

© Pfeiffer Vacuum