UltiDry P1820/P3020

Boosters de vide à plusieurs étages

PFEIFFER VACUUM+FAB SOLUTIONS

Part of the BUSCH GROUP



Économique

Faible consommation électrique, système d'injection de purge innovant et breveté pour réduire les besoins en N_2 et H_2O

Large plage thermique

Plage thermique la plus large du marché, de 50 °C à 270 °C

Robuste

Durée de vie prolongée sur les applications exigeantes grâce à une nouvelle conception innovante : gestion améliorée de la poudre, résistance accrue à la corrosion, profil thermique optimisé

Accessoires, pièces de rechange et options

- iN : solution de revêtement nickel
- iN+ avec joints 3D à double barrière
- Joints résistants aux températures élevées et à la corrosion
- Soupape anti-retour externe
- Silencieux
- Communication EtherCAT
- Communication NFC
- Versions haute ou basse tension
- Versions froide, standard et chaude

© Pfeiffer Vacuum

UltiDry P1820/P3020

Boosters de vide à plusieurs étages

PFEIFFER VACUUM+FAB SOLUTIONS

Part of the BUSCH GROUP

Dessin d'encombrement

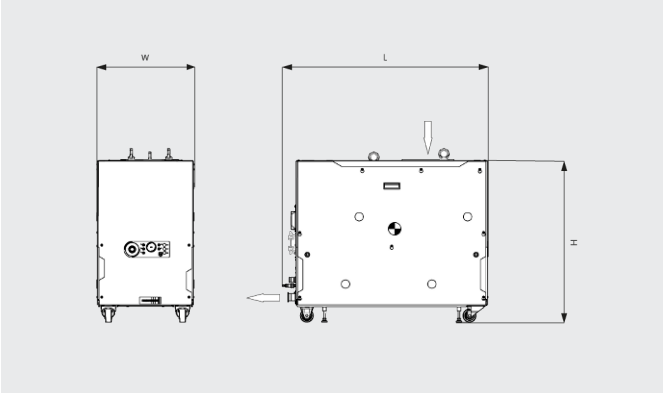

Vitesse de pompage

Air à 20 °C. Tolérance : ± 10 %

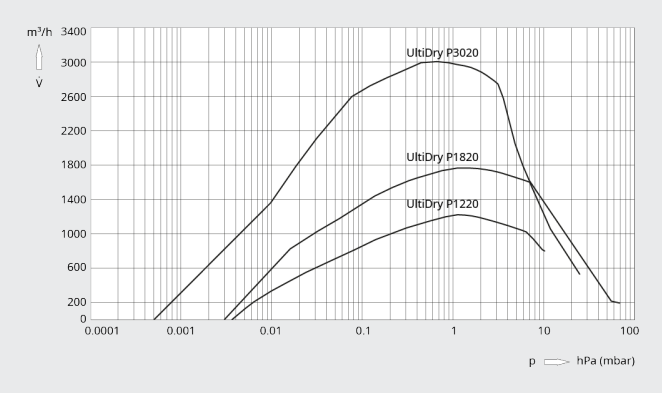

	UltiDry P1220	UltiDry P1820	UltiDry P3020
Vitesse de pompage max.	1200 m^3/h	1800 m^3/h	3000 m^3/h
Pression limite	$3,5 \cdot 10^{-3}$ mbar	$1,1 \cdot 10^{-3}$ mbar	$5,3 \cdot 10^{-4}$ mbar
Pression limite avec 20 slm de purge	$6 \cdot 10^{-3}$ mbar	$3,8 \cdot 10^{-3}$ mbar	$8,5 \cdot 10^{-4}$ mbar
Consommation électrique à pression limite	2,65 kW	2,65 kW	2,55 kW
Alimentation électrique	210-230 V/420-480 V triphasé ±10 %	210-230 V/420-480 V triphasé ±10 % V (100 Hz)	210-230 V/420-480 V triphasé ±10 % V (100 Hz)
Débit d'entrée max.	110 slm	160 slm	130 slm
Débit d'aspiration continu max.	80 slm	120 slm	110 slm
Refroidissement par eau	2,5-5 l/min	2,5-5 l/min	2,5-5 l/min
Débit de purge N2	20-80 slm	20-80 slm	20-80 slm
Niveau de pression sonore	<66 db(A)	<66 db(A)	<66 db(A)
Poids approx.	447 kg	510 kg	750 kg
Dimensions (L x l x H)	983 x 388 x 827 mm	983 x 388 x 827 mm	1143 x 545 x 923 mm

UltiDry P1820/P3020

Boosters de vide à plusieurs étages

PFEIFFER VACUUM+FAB SOLUTIONS

Part of the BUSCH GROUP

	UltiDry P1220	UltiDry P1820	UltiDry P3020
Encombrement	0,35 m²	0,35 m²	0,59 m²
Aspiration / Bride d'échappement	DN100 / DN40	DN160 ISO-K / DN40 ISO-KF	DN160 ISO-K / DN40 ISO-KF

Les données techniques/spécifications peuvent varier en fonction de la configuration, des accessoires sélectionnés, de l'installation et des conditions de fonctionnement.

VOUS SOUHAITEZ EN SAVOIR PLUS ?

Contactez-nous directement !

FORMULAIRE DE CONTACT