CT-TW-H

Technologie thermique/humide hybride

PFEIFFER VACUUM+FAB SOLUTIONS

Part of the BUSCH GROUP



Facilité d'entretien

Accès pour l’entretien uniquement par la face avant, démontage en moins d’une minute, faible coût total de possession grâce au nombre réduit de pièces d’usure

Efficace

Système de traitement des gaz usés chauffé électriquement avec épurateur humide intégré, augmentant la température de combustion par injection d’hydrogène pour détruire les PFC et autres gaz

Modulable

Conception personnalisable pour répondre aux exigences spécifiques du procédé

Accessoires, pièces de rechange et options

- Enveloppe chauffante
- Chauffage N_2 pour l’aspiration des gaz usés
- Kit de ventilateur pour gaz d’échappement

© Pfeiffer Vacuum

CT-TW-H

Technologie thermique/humide hybride

PFEIFFER VACUUM+FAB SOLUTIONS

Part of the BUSCH GROUP

Dessin d'encombrement

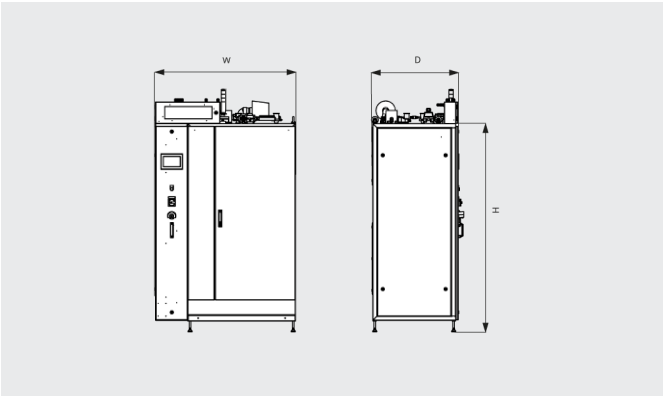

CT-TW-H	Pression	Connexion	Commentaires
Puissance	n/a	L1/L2/L3/N/PE	~400/208 V, 50/60 Hz
Azote	7 ... 10 bar	½" ... 1" Swagelok	pureté : ≥ 99 %
Hydrogène	1,0 ... 2,25 bar	1⁄2" Swagelok	pureté : ≥ 95 %
Milieu de sorption (NaOH/KOH)	< 1,0 bar	½" Schott	concentration : ≤ 50 %
Eau fraîche	3,0 ... 7,0 bar	1⁄2" Swagelok	eau adoucie
Eaux usées	0 ... 2,0 bar	Raccord fileté 1"	temp. : 18 ... 65 °C
Entrée d'eau de refroidissement	4,0 ... 6,0 bar	¾" ... 1" Swagelok	temp. : 18 ... 25 °C
Sortie d'eau de refroidissement	0 ... 4,0 bar	¾" ... 1" Swagelok	temp. : 30 ... 50 °C
Aspiration des gaz usés	-0,5 ... 130 mbar	Bride DN25 KF	n/a
Dérivation des gaz usés	-0,5 ... 130 mbar	Bride DN25 KF	connecté à AEX
Gaz d'échappement nettoyés	-7,5 ... -10 mbar	Bride DN100	connecté à AEX
Échappement de l'armoire	-0,6 ... -2,5 mbar	Bride DN100	connecté à GEX
Poids approx.	n/a	n/a	600 kg
Dimensions (W x D x H)	n/a	n/a	1300 x 840 x 1930 mm
Interface	n/a	contacts secs	n/a

VOUS SOUHAITEZ EN SAVOIR PLUS ?

Contactez-nous directement !

FORMULAIRE DE CONTACT

© Pfeiffer Vacuum