HiScroll 46

Pompe à vide à spirales

PFEIFFER VACUUM+FAB SOLUTIONS

Part of the BUSCH GROUP



Haute performance

Le temps d'évacuation le plus rapide de sa catégorie, moteur synchrone à aimant permanent interne (IPM) puissant et très économe en énergie, générant moins de chaleur que les entraînements classiques

Silencieux

niveau de pression sonore inférieur à 47 dB(A) en version monophasée

Compact

La pompe à vide la plus petite et la plus légère de sa classe de performance, parfaitement adaptée aux applications de laboratoire

Accessoires, pièces de rechange et options

- Kit de remplacement du joint spiralé
- Kit de remplacement du joint spiralé et du roulement
- Kit de soupape de lest d'air
- Kit de soufflet
- Kit de couvercle
- Kit électronique
- Silencieux d'échappement
- Filtre d'aspiration
- Soupape de sûreté automatisée côté vide
- Contrôleur OmniControl
- Convertisseur EtherCAT
- Convertisseur Profinet
- Version VSD monophasée
- Version VSD monophasée avec jauge de pression intégrée
- Version triphasée
- Version C - version gaz corrosif

© Pfeiffer Vacuum

HiScroll 46

Pompe à vide à spirales

PFEIFFER VACUUM+FAB SOLUTIONS

Part of the BUSCH GROUP

Dessin d'encombrement

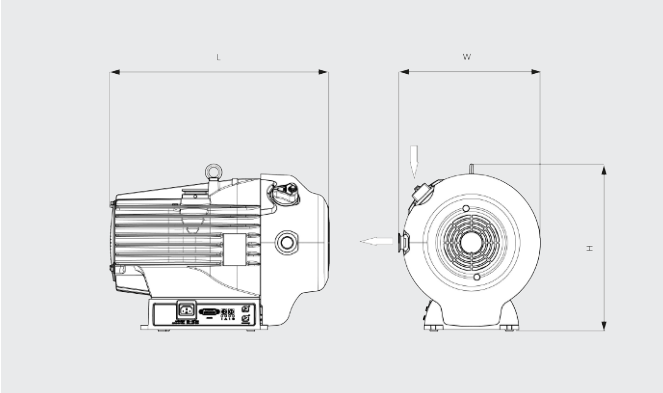

Vitesse de pompage

Air à 20 °C. Tolérance : ± 10 % ___ 50 Hz ..... 60 Hz

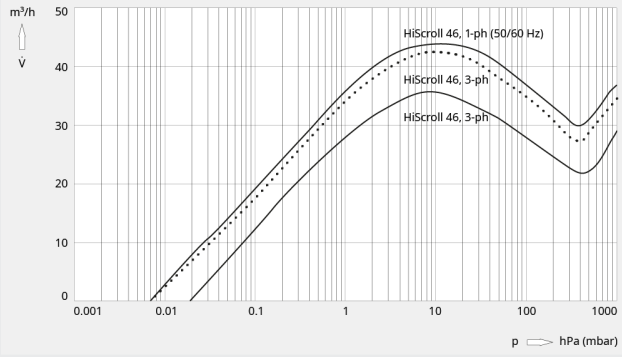

	HiScroll 46
Vitesse de pompage	43 m^3/h
Pression finale (soupape de lest d'air fermée)	0,007 hPa(mbar)
Pression finale (soupape de lest d'air ouverte, étage 1)	≤0,03 hPa(mbar)
Pression finale (soupape de lest d'air ouverte, étage 2)	≤0,2 hPa(mbar)
Consommation électrique à pression limite	295 W
Vitesse du moteur	720-1800 min^{-1}
Vitesse nominale de rotation du moteur	1800 min^{-1}
niveau de pression sonore (ISO 3744) classe de précision 2	≤47 dB(A)
Poids approx.	32 kg
Dimensions (L x W x H)	463 x 299 x 334 mm
Aspiration de gaz / échappement	DN 40 ISO-KF / DN 25 ISO-KF

VOUS SOUHAITEZ EN SAVOIR PLUS ?

Contactez-nous directement !

FORMULAIRE DE CONTACT

© Pfeiffer Vacuum