PrismaPro F

Spectromètres de masse quadripôles

PFEIFFER VACUUM+FAB SOLUTIONS

Part of the BUSCH GROUP



Modulable

Convient à une large gamme d'applications industrielles et analytiques, conception modulaire

Intuitif

Transfert simple et fluide des données mesurées grâce à la nouvelle génération du logiciel Pfeiffer MassSpec

Sensible

Pression partielle minimale détectable : $4 \cdot 10^{-13}$ hPa (mbar)

Accessoires, pièces de rechange et options

- Composants électroniques de rechange
- Source d'ions de rechange
- Filament de rechange
- Analyseur de rechange
- Jauge à vide et chambre sous vide
- Soupape d'aspiration
- Interface de communication et instrument de mesure
- Plages de masse
- Matériau du filament
- Raccordement droit ou à angle droit
- E/S standard ou étendues

© Pfeiffer Vacuum

PrismaPro F

Spectromètres de masse quadripôles

PFEIFFER VACUUM+FAB SOLUTIONS

Part of the BUSCH GROUP

Dessin d'encombrement

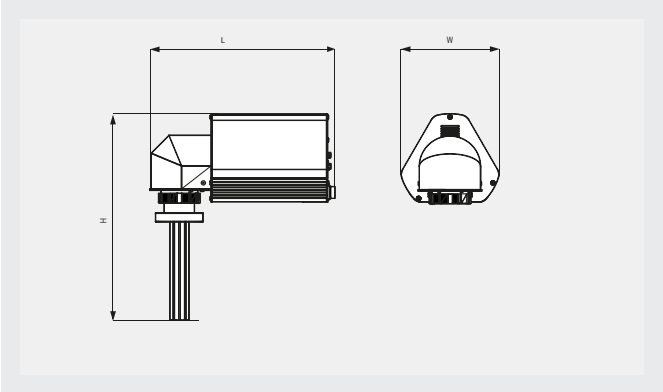

Dessin d'encombrement

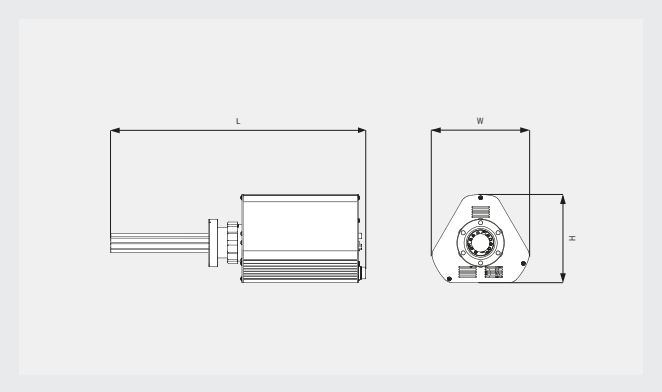

	QMG 250 F1	QMG 250 F2	QMG 250 F3
Domaine de masse	1 - 100 u	1 - 200 u	1 - 300 u
Limite de détection (Faraday)	4 · 10^{-13} hPa (mbar)	5 · 10^{-13} hPa (mbar)	7 · 10^{-13} hPa (mbar)
Sensibilité Ar (Faraday)	5 · 10^{-4} A/hPa (mbar)	4 · 10^{-4} A/hPa (mbar)	3 · 10^{-4} A/hPa (mbar)
Pression de fonctionnement max.	5 · 10^{-4} hPa (mbar)	5 · 10^{-4} hPa (mbar)	5 · 10^{-4} hPa (mbar)
Système à tiges	6 mm de diamètre, 125 mm de long	6 mm de diamètre, 125 mm de long	6 mm de diamètre, 125 mm de long
Température de fonctionnement analyseur	200 °C	200 °C	200 °C
Température de fonctionnement des composants électroniques	5 - 50 °C	5 - 50 °C	5 - 50 °C
Température de dégazage (analyseur)	300 °C	300 °C	300 °C
Bride de raccordement	DN 40 CF-F	DN 40 CF-F	DN 40 CF-F
Détecteur	Faraday	Faraday	Faraday
Contribution à la masse voisine	< 10 ppm	< 20 ppm	< 50 ppm
Résolution à 10 % de la hauteur de pic	0,5 - 2,5 u	0,5 - 2,5 u	0,5 - 2,5 u
Arrêt temporisé	1 ms - 16 s/u	1 ms - 16 s/u	1 ms - 16 s/u
Poids approx.	2,5 kg	2,5 kg	2,5 kg
Dimensions (L x W x H) droit	371,6 x 142 x 128 mm	371,6 x 142 x 128 mm	371,6 x 142 x 128 mm
Dimensions (L x W x H) angle de 90°	271,4 x 142 x 300 mm	271,4 x 142 x 300 mm	271,4 x 142 x 300 mm

PrismaPro F

Spectromètres de masse quadripôles

PFEIFFER VACUUM+FAB SOLUTIONS

Part of the BUSCH GROUP

	QMG 250 F1	QMG 250 F2	QMG 250 F3
Tension d'alimentation (50 / 60 Hz)	100 - 240 V CA	100 - 240 V CA	100 - 240 V CA
Interface	Ethernet	Ethernet	Ethernet
Reproductibilité du pic de ratio	± 0,5 %	± 0,5 %	± 0,5 %

VOUS SOUHAITEZ EN SAVOIR PLUS ?

Contactez-nous directement !

FORMULAIRE DE CONTACT