UltiDry P1220-P3020

Mehrstufige Roots-Vakuumpumpen

PFEIFFER VACUUM+FAB SOLUTIONS

Part of the BUSCH GROUP



Effizient

Niedrige Leistungsaufnahme, innovatives und patentiertes Spüleinspritzsystem zur Reduzierung des N_2- und H_2O-Bedarfs

Großer Temperaturbereich

Größter Temperaturbereich auf dem Markt, von 50 °C bis 270 °C

Robust

Verlängerte Lebensdauer bei strapazierenden Anwendungen durch neues innovatives Design, verbessertes Pulvermanagement, erhöhte Korrosionsbeständigkeit, verbessertes thermisches Profil

Zubehör, Ersatzteile und Optionen

- iN: Nickelbeschichtungslösung
- iN+ mit 3D-Dichtungen mit doppelter Barriere
- Hochtemperatur- und korrosionsbeständige Dichtungen
- Externes Rückschlagventil
- Schalldämpfer
- EtherCAT-Kommunikation
- NFC-Kommunikation
- Hoch- oder Niederspannungsausführungen
- Kalt-, Standard- und Heißausführung

© Pfeiffer Vacuum

UltiDry P1220-P3020

Mehrstufige Roots-Vakuumpumpen

PFEIFFER VACUUM+FAB SOLUTIONS

Part of the BUSCH GROUP

Maßzeichnung

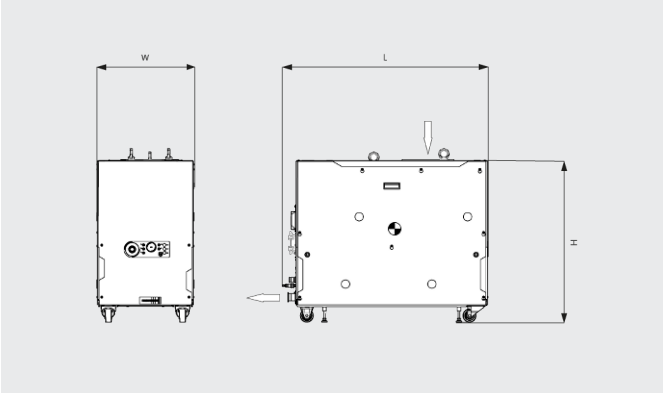

Pumpendrehzahl

Luft bei 20 °C. Toleranz: ±10%

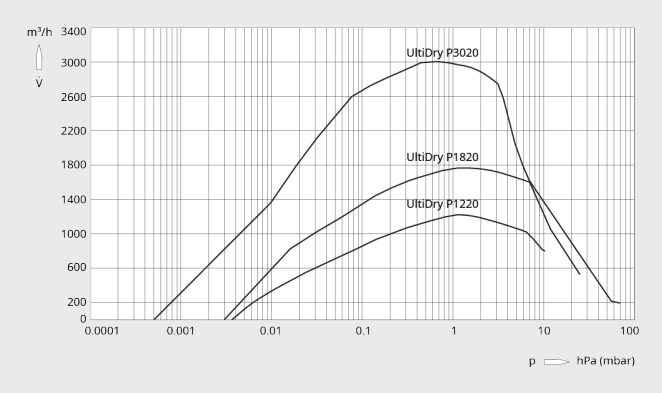

	UltiDry P1220	UltiDry P1820	UltiDry P3020
Max. Saugvermögen	1200 m^3/h	1800 m^3/h	3000 m^3/h
Enddruck	$3,5 \cdot 10^{-3}$ mbar	$1,1 \cdot 10^{-3}$ mbar	$5,3 \cdot 10^{-4}$ mbar
Enddruck mit 20 slm Spülung	$6 \cdot 10^{-3}$ mbar	$3,8 \cdot 10^{-3}$ mbar	$8,5 \cdot 10^{-4}$ mbar
Leistungsaufnahme bei Enddruck	2,65 kW	2,65 kW	2,55 kW
Spannungsversorgung	210-230 V/420-480 V dreiphasig ±10%	210-230 V/420-480 V dreiphasig ±10% V (100 Hz)	210-230 V/420-480 V dreiphasig ±10% V (100 Hz)
Max. Saugstrom	110 slm	160 slm	130 slm
Max. kontinuierlicher Saugstrom	80 slm	120 slm	110 slm
Wasserkühlung	2,5-5 l/min	2,5-5 l/min	2,5-5 l/min
N2-Sperrgasfluss	20-80 slm	20-80 slm	20-80 slm
Schalldruckpegel	<66 db(A)	<66 db(A)	<66 db(A)
Gewicht ca.	447 kg	510 kg	750 kg
Abmessungen (L × W × H)	983 x 388 x 827 mm	983 x 388 x 827 mm	1143 x 545 x 923 mm
Standfläche	0,35 m^2	0,35 m^2	0,59 m^2
Eingang / Abluftflansch	DN 100 ISO-K / DN 40 ISO-KF	DN 160 ISO-K / DN 40 ISO-KF	DN 160 ISO-K / DN 40 ISO-KF

Technische Daten/Spezifikationen können je nach Konfiguration, ausgewähltem Zubehör, Installations- und Betriebsbedingungen variieren.

MÖCHTEN SIE MEHR ERFAHREN?

Nehmen Sie Kontakt mit uns auf!

KONTAKTFORMULAR